Общество с ограниченной ответственностью

"РегионПроектЭксперт"

ИНН 8911027481/ КПП 891101001
р/сч. 40702810616990006546, к/сч. 30101810271020000613,
БИК: 047102613, в Публичное акционерное общество"Западно-Сибирский коммерческий банк" (ПАО Запсибкомбанк) г. Тюмень
Юридический адрес и Почтовый адрес:
629850, РФ, ЯНАО, Пуровский район, г. Тарко-Сале, мкр. Советский, 14/15а.
e-mail: evgensever89@yandex.ru.Тел: (34997) 2-66-15, 8(922)289-66-66.

Многоквартирный дом на земельном участке с кадастровым номером 89:11:020206:1583, расположенный в мкр. Ягельный, г. Новый Уренгой, ЯНАО, Тюменской области

Рабочая документация

Конструкции железобетонные (выше отм. 0.000)

05/08-2019 ПР-КЖ2

г. Тарко-Сале
2021г

Общество с ограниченной ответственностью

"РегионПроектЭксперт"

ИНН 8911027481/ КПП 891101001
р/сч. 40702810616990006546, к/сч. 30101810271020000613,
БИК: 047102613, в Публичное акционерное общество"Западно-Сибирский коммерческий банк" (ПАО Запсибкомбанк) г. Тюмень
Юридический адрес и Почтовый адрес:
629850, РФ, ЯНАО, Пуровский район, г. Тарко-Сале, мкр. Советский, 14/15а.
e-mail: evgensever89@yandex.ru.Тел: (34997) 2-66-15, 8(922)289-66-66.

Многоквартирный дом на земельном участке с кадастровым номером 89:11:020206:1583, расположенный в мкр. Ягельный, г. Новый Уренгой, ЯНАО, Тюменской области

Рабочая документация

Конструкции железобетонные (выше отм. 0.000)

05/08-2019 ПР-КЖ2

Директор Е.Н. Алексеев
ГИП В.В. Шибаков

г. Тарко-Сале
2021г

Разрешение		Обозначение	Многоквартирный жилой дом на земельном участке с кадастровым номером 89:11:020206:1583, расположенный в мкр. Ягельный, г.Новый Уренгой, ЯНАО, Тюменской обл.	
№ 06-21 от 16.07.2021		05/08-2019 ПР-КЖ2		
Изм.	Лист	Содержание изменения	Код	Примечание
1	04	Изменение в текстовой части о методе бетонирования узлов перекрытий.	3	
	2,16,27, 38,62,	Изменение содержания технических требований о заполнении бетоном узла сопряжения ригеля с колонной.	3	
2	03, 62, 71	Исправление значения высотной отметки	4	

Изм.внес	Шибаков		07.21
Составил			
ГИП			
Утв.	Елексеев		07.21

Согласовано

Н.контроль

РЕГИОН ПРОЕКТ ЭКСПЕРТ

Лист	Листов
	1

Формат А4

Лист	Наименование	Примечания
62	Блок-секция 1. Схемы расположения элементов перекрытия на отм -1,910(низ плиты), -2.410 2.1 ±0,000 -0.280 2.1	
63	Блок-секция 1. Схема расположения элементов перекрытия на отм. +3,080. Узлы А и В.	
64	Блок-секция 1. Схема расположения элементов перекрытия на отм. +6,160 ÷ +15.400	
65	Блок-секция 1. Схема расположения элементов перекрытия на отм +18.420(низ плиты), +21.280(низ плиты). Сечения 21-21 ÷ 23-23.	Изм.1 (зам.)
66	Блок-секция 1, 2. Сечения 9-9 ÷ 20-20	
67	Блок-секция 1, 2. Узлы Д ÷ Ж. Сечения 25-25 ÷ 27-27.	
68	Блок-секция 1. Спецификация к схемам расположения плит перекрытия и покрытия (начало)	Изм.1 (зам.)
69	Блок-секция 1. Спецификация к схемам расположения плит перекрытия и покрытия (продолжение)	
70	Блок-секция 1. Спецификация к схемам расположения плит перекрытия и покрытия (окончание) 2.2	
71	Блок-секция 2. Схемы расположения элементов перекрытия на отм -1,910(низ плиты), -2,410 ±0,000. Сечения 1-1 ÷ 3-3. -0.280 2.2	
72	Блок-секция 2. Схема расположения элементов перекрытия на отм. +3,080. Узлы Б и Г.	
73	Блок-секция 2. Схема расположения элементов перекрытия на отм. +6,160 ÷ +15.400. Сечения 4-4 ÷ 8-8.	
74	Блок-секция 2. Схема расположения элементов перекрытия на отм +18.420(низ плиты), +21.280(низ плиты)	Изм.1 (зам.)
75	Блок-секция 2. Спецификация к схемам расположения плит перекрытия и покрытия (начало)	Изм.1 (зам.)
76	Блок-секция 2. Спецификация к схемам расположения плит перекрытия и покрытия (окончание)	
77	Блок-секция 1, 2. Монолитный участок МУ-1	
78	Блок-секция 1, 2. Монолитные участки МУ-1н, МУ-1.1, МУ-1.1н	
79	Блок-секция 1, 2. Монолитный участок МУ-2	
80	Блок-секция 1, 2. Монолитный участок МУ-2.н	
81	Блок-секция 1, 2. Монолитные участки МУ-2.1, МУ-2.1н	
82	Блок-секция 2. Монолитные участки МУ-3, МУ-3.1	
83	Блок-секция 1, 2. Ведомость расхода стали к монолитным участкам блок-секций 1 и 2	

Ведомость ссылочных документов

Обозначение	Наименование	Примечания
ГОСТ 34028-2016	Прокат арматурный для железобетонных конструкций	
ГОСТ 6727-80*	Проволока из низкоуглеродистой стали холоднотянутая для армирования железобетонных конструкций	
ГОСТ 103-2006	Полоса стальная горячекатаная. Сортамент	
ГОСТ 19903-2015	Прокат листовой горячекатаный. Сортамент	
ГОСТ 8510-86*	Уголки стальные горячекатаные неравнополочные. Сортамент	
ГОСТ 8509-93	Уголки стальные горячекатаные равнополочные. Сортамент	
ГОСТ 27772-2015	Прокат для строительных стальных конструкций.	
ГОСТ 14098-2014	Соединения сварные арматуры и закладных изделий железобетонных конструкций	
ГОСТ 5264-80*	Ручная дуговая сварка. Соединения сварные.	
ГОСТ 9467-75*	Электроды покрытые металлические для ручной дуговой сварки конструкционных и теплоустойчивых сталей. Типы	
ГОСТ 23279-2012	Сетки арматурные сварные для железобетонных конструкций и изделий.	
Альбом рабочих чертежей ИЖ 568-02	Плиты перекрытий доборные железобетонные многопустотные предварительно напряженные стендового безопалубочного формования высотой 220мм, армированные высокопрочной проволокой класса Вр-II	
Альбом рабочих чертежей ИЖ 568-03	Плиты перекрытий железобетонные многопустотные предварительно напряженные стендового безопалубочного формования высотой 220мм, шириной 1200мм, армированные высокопрочной проволокой класса Вр-II	
Альбом рабочих чертежей ИЖ 837	Плиты перекрытий стендового безопалубочного формования шириной 1,5 м, высотой 220мм, с рабочей арматурой их холоднодеформированной проволоки переодического профиля класса Вр1400 (Вр-II) диаметром 5 мм.	
с.1.151.1-7, вып.1	Марши лестничные железобетонные для жилых зданий с высотой этажа 3м.	
с.1.400-15	Унифицированные закладные изделия железобетонных конструкций для крепления технологических коммуникаций и устройств.	
с.1.069.1-1	Прогоны и опорные подушки. Технические условия.	

Взам.инв.№

Подпись и дата

Инв. № подл. 137

Изм.	К.уч.	Лист	№док.	Подпись	Дата
2	2	-	06-21		07.21
1	-	Зам.	108-20		08.20
Изм. внёс		Шибаков			07.21
Утв.		Алексеев			07.21

05/08-2019 ПР-КЖ2

Многоквартирный дом на земельном участке с кадастровым номером 89:11:020206:1583, расположенный в мкр. Ягельный, г. Новый Уренгой, ЯНАО, Тюменской области

Стадия	Лист	Листов
Р	03	

Общие данные (продолжение 2)

РЕГИОН ПРОЕКТ ЭКСПЕРТ

Формат А3

1. Общие указания.

Каркас жилого дома запроектирован сборно–монолитным.
Раздел КЖ разработан на основании:
– задания на проектирование;
– архитектурных чертежей.
Проект разработан для строительства в I Д климатическом районе с обычными геологическими условиями.

2. Общая характеристика.

Область применения –	г.Новый Уренгой, ЯНАО, Тюменской области, РФ
Вес снегового покрова –	3,20 кПа (нормативное значение)
Ветровое давление –	0,23 кПа (нормативное значение)
Расчетная температура наружного воздуха –	–50 °С (наиболее холодной пятидневки с обеспеченностью 0,92)
Класс ответственности здания –	II по ГОСТ 27751–2014, СП 20.13330.2011
Степень огнестойкости –	II по СП 2.13130.2012
Класс конструктивной пожарной опасности –	С0 по СП 2.13130.2012

3. Конструктивные решения.

3.1. Особенностью данного проекта является использование сборно–монолитного каркаса. Основными элементами каркаса являются:

– сборные железобетонные колонны прямоугольного сечения размерами 250х400, 250х500 мм из бетона кл. В40, армированные стержневой арматурой класса А500С. Длина колонны определяется из условия ее возможной транспортировки и на основании данных полученных при ее расчете. В местах примыкания ригеля и перекрытия тело колонны лишено бетона для пропуска дополнительной арматуры ригелей (верхнее и нижнее узловое армирование) через тело колонны, посредством чего образуется жесткий узел. Для восприятия монтажных и транспортных нагрузок в данные участки введены крестовые связи из арматурных стержней, зафиксированных в теле колонны. После установки колонны в проектное положение данные связи в работе каркаса не участвуют и могут быть удалены, если создают помехи работам, связанным с монтажом дополнительной узловой арматуры монолитного слоя ригеля.

– сборно–монолитные железобетонные ригели, состоящие из двух частей: нижняя часть ригеля–сборная предварительно напряженная сечением 250х300(Н) из бетона кл. В30, армированная семипроволочными арматурными канатами ø12 К7. В торцах ригелей выполняются выемки для установки арматурных стержней (нижнее узловое армирование), которые после установки ригелей в проектное положение заполняются мелкофракционным (фракция не более 10 мм) бетоном кл. В40 совместно с полостью колонн. В сборной части ригелей предусмотрены оголенные выступающие замкнутые хомуты. Верхняя часть ригеля – монолитная из бетона кл. В40, образуется после омоноличивания зазора между панелями перекрытия в месте их опирания на ригель. Совместная работа нижней сборной и верхней монолитной части ригеля обеспечивается силами трения и анкеровкой выступающих хомутов сборной части ригеля в монолитную верхнюю часть.

– Плит перекрытия железобетонных многопустотных предварительно напряженных стендового безопалубочного формования, армированных высокопрочной проволокой класса Вр1400, шириной 1.0 м, высотой сечения 220 мм согласно альбому рабочих чертежей УДС–01–ТД–19; плит перекрытия железобетонных многопустотных предварительно напряженных стендового безопалубочного формования, армированных высокопрочной проволокой класса Вр1400, шириной 1.2 м, высотой сечения 220 мм согласно альбому рабочих чертежей УДС–02–ТД–19. В местах опирания плит перекрытия на ригель в крайние вторые пустоты многопустотных плит устанавливаются гнутые арматурные стержни ГС и заполняются бетоном кл. В30.

Узлы сопряжения ригелей с колоннами и плитами перекрытия выполняется в один этап в следующей последовательности:
– предварительная фиксация сборных ригелей в проектном положении, используя колонные хомуты из углового проката; силовая вертикальная фиксация ригелей в проектном положении, используя временные опоры (домкраты) согласно указаний чертежа 05/08–2019 ПР–КЖ2 л.12;
– монтаж плит перекрытия в проектное положение; силовая вертикальная фиксация плит перекрытия в проектном положении, используя временные опоры (домкраты) согласно указаний чертежа 05/08–2019 ПР–КЖ2 л.64;
– после монтажа плит перекрытия и установки гнутых арматурных стержней ГС в ригель и плиту, производится омоноличивание узлов сопряжения колонн с ригелями и плитами перекрытия: омоноличивание нижней и верхней части сборно–монолитного ригеля с заполнением тела стыкуемой колонны и узлов опирания плит перекрытия тяжелым бетоном на мелких заполнителях (фракции 5–10 мм) кл. В40.

1.1

1.2 Стыки ригелей и колонн после замоноличивания становятся жесткими. Устойчивость каркаса здания обеспечивается жесткими узлами сопряжения ригелей с колоннами.

3.2. Проектируемое здание П–образной формы состоит из двух блок–секций. Размеры блок–секции 1 в осях 27,80 м х 20,75 м., блок–секции 2 в осях 25,30 м х 20,75 м. В здании 6 жилых этажей.
Высота цокольного этажа (от уровня пола до перекрытия) – 3,5 м.
Высота первого этажа – 3,08 м.
Высота типового жилого этажа – 3,08 м.

3.3. Перечень видов работ, для которых необходимо составление актов освидетельствования скрытых работ:
– монтаж сборных железобетонных плит перекрытия;
– армирование узлов сопряжения колонн с ригелями и плит перекрытия с ригелями;
– армирование монолитных участков и диафрагм жесткости.

3.4. Данный проект разработан на производство работ по бетонированию при положительной температуре наружного воздуха. При бетонировании в зимнее время требуется разработать специальный проект производства работ.

4. Конструктивная схема.

Конструктивная схема здания – каркасная со сборными железобетонными колоннами и ригелями, на которые опираются многопустотные плиты перекрытия. Пространственная устойчивость каркаса обеспечивается жесткими узлами сопряжения ригелей с колоннами. Жесткость узлов каркаса обеспечивается пропуском горизонтальных арматурных стержней через тело колонны с последующим омоноличиванием в соответствии с альбомом 18/02/2–2019 ПР–УС "Узлы строительные".

5. Противопожарные мероприятия.

Здание запроектировано в соответствии с Федеральным законом №123–ФЗ "Технический регламент о требованиях пожарной безопасности"и ППБ–01–03 "Правила пожарной безопасности в Российской Федерации".

6. Указания по производству работ.

Строительство здания должно производиться в соответствии с проектом производства работ /ППР/ и СП 70.13330.2012 "Несущие и ограждающие конструкции". Производство строительно–монтажных работ при отсутствии ППР запрещается. Антикоррозийную защиту сварных соединений осуществлять в соответствии с СП 28.13330.2017. Все сварные работы выполнить в соответствии с ГОСТ 5264–80* и ГОСТ 14098–2014. Ручную сварку вести электродами Э–42 (ГОСТ 9467–75*) по периметру свариваемых элементов, высоту швов принимать по наименьшей толщине свариваемых элементов.

Изм.	К.уч.	Лист	№док.	Подпись	Дата
1	2	–	06–21		07.21
Изм. внёс		Шибаков			07.21
Утв.		Алексеев			07.21

05/08–2019 ПР–КЖ2

Многоквартирный дом на земельном участке с кадастровым номером 89:11:020206:1583, расположенный в мкр. Ягельный, г. Новый Уренгой, ЯНАО, Тюменской области

Стадия	Лист	Листов
П	04	

Общие данные

РЕГИОН ПРОЕКТ ЭКСПЕРТ

Формат А3

Взам.инв.№ | Подпись и дата | Инв. № подл. 137

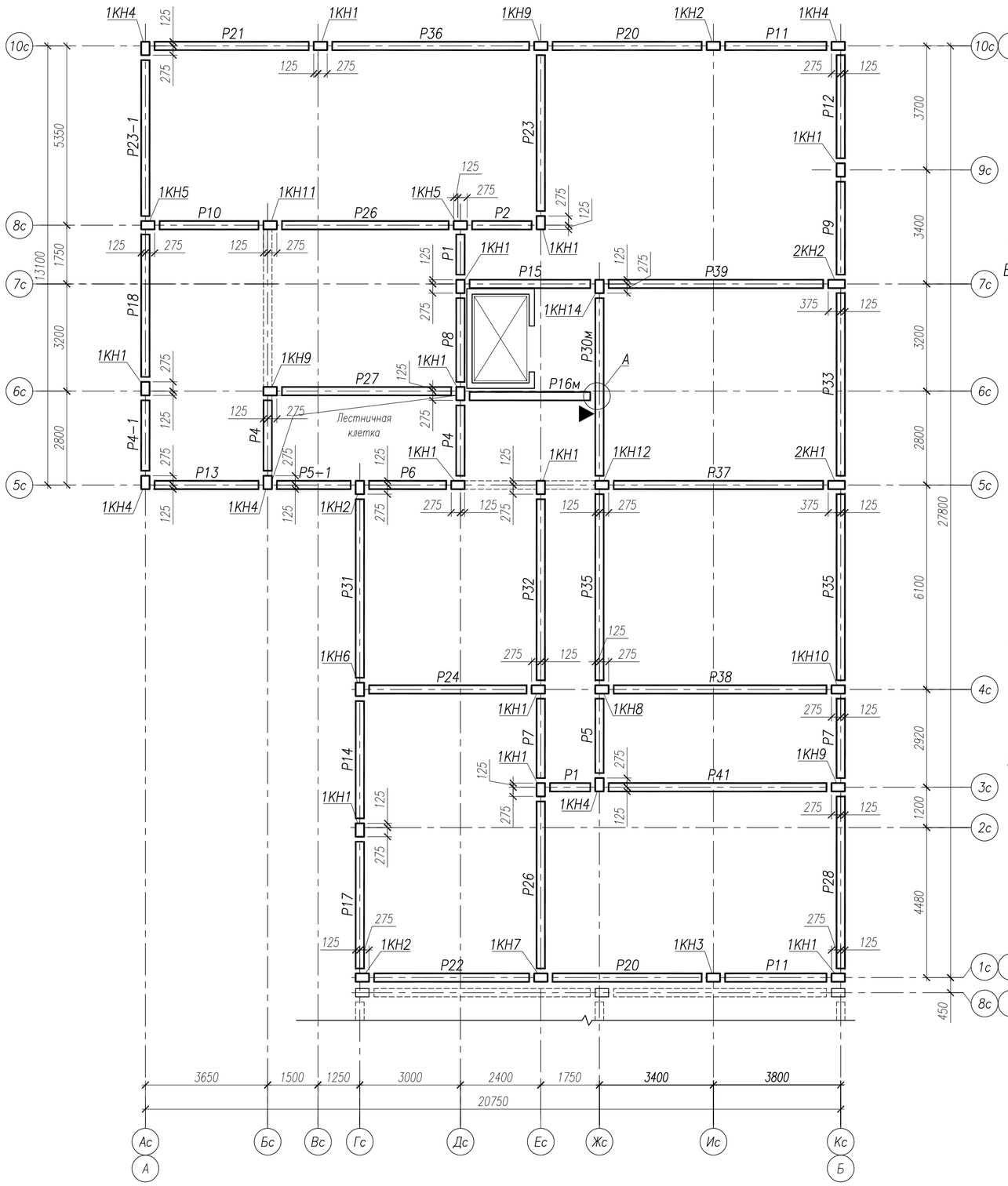

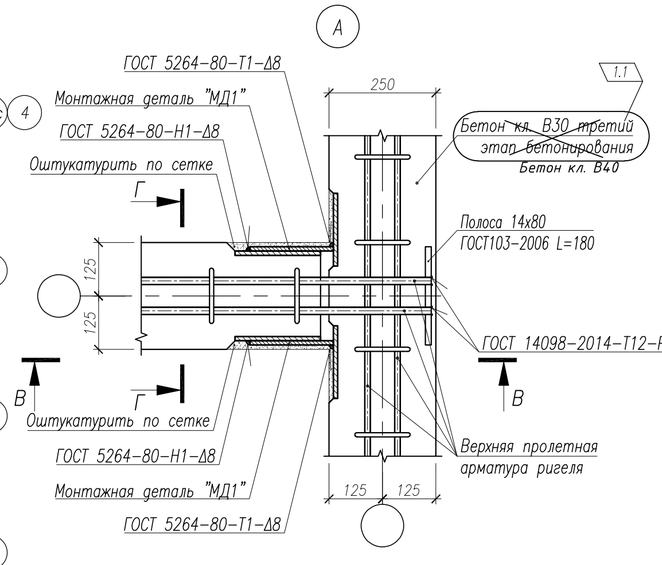

В–В

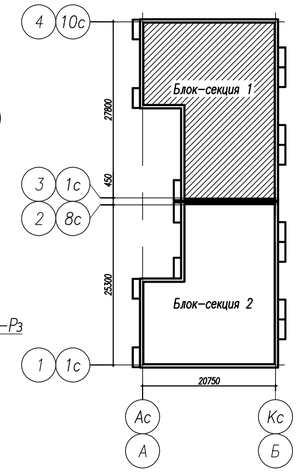

Г–Г

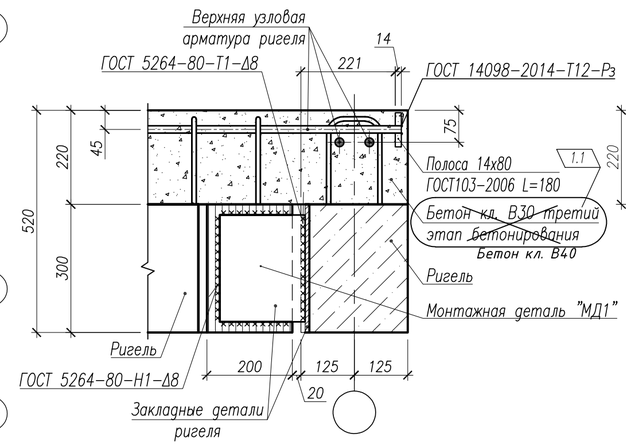

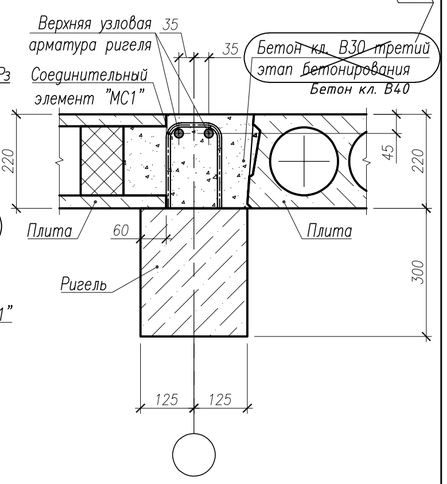

1. Основные примечания см. лист 1.
2. ▶ – знак ориентации ригелей и колонн на плане.

1	1	–	06-21		07.21	05/08-2019 ПР-КЖ2
Изм.	К.уч.	Лист	№док.	Подпись	Дата	Многоквартирный дом на земельном участке с кадастровым номером 89:11:020206:1583, расположенный в мкр. Ягельный, г. Новый Уренгой, ЯНАО, Тюменской области
Изм. внёс		Шибаков			07.21	Блок-секция 1 — Стадия: Р; Лист: 2; Листов:
Утв.		Алексеев			07.21	Схема расположения элементов каркаса на отм. +3,080, +6,160. Узел А.

РЕГИОН ПРОЕКТ ЭКСПЕРТ

Формат А2

Взам.инв.№ | Подпись и дата | Инв. № подл. 137

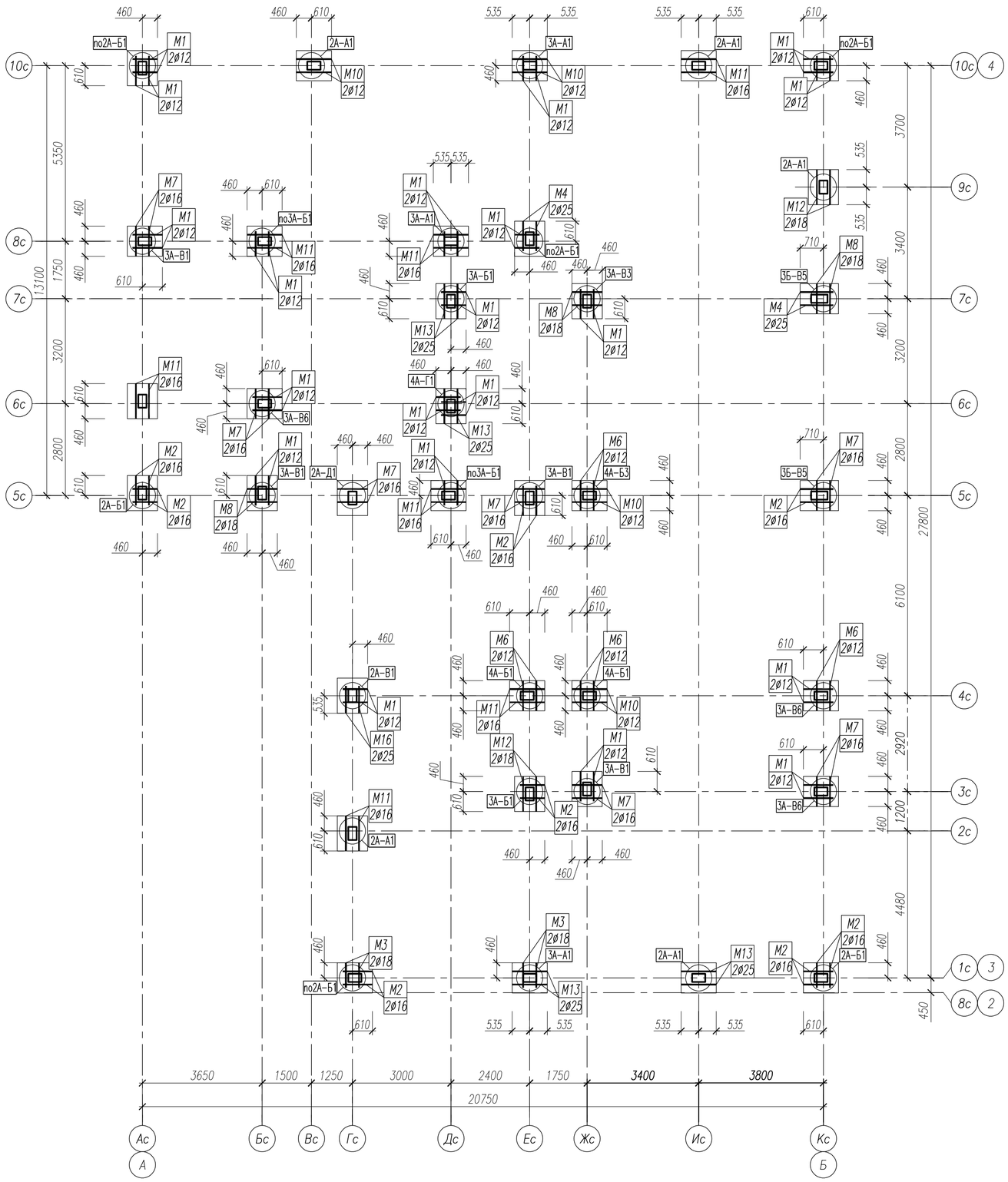

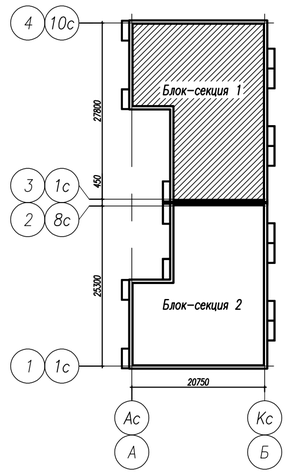

Общие указания:

1. Конструкцию армирования узлов сопряжения ригелей с колоннами смотри альбом 05/08-2019 ПР-УС.
2. На чертежах узлов показано характерное расположеннее узловой арматуры и ее взаимная привязка. Число стержней узловой арматуры смотреть по раскладке. Раскладку стержней производить строго в соответствии со схемами расположения узловой и пролетной верхней арматур.
3. Заполнение узла сопряжения ригеля с колонной выполняется мелкофракционным бетоном класса В40 после установки узловой арматуры и монтажа сборных плит перекрытия. При этом производится заполнение тела колоны до верха плиты перекрытия с заполнением приопорного паза ригеля;
4. Соединительные элементы "МС" располагать с отступом от грани колонны 35мм.

1.1

Отметка	Диаметр и шаг стержней опорной сетки ригеля	"МС", шаг, шт.
0,000...+18,120	ø8 ш.100	МС1 ш.100 4шт.
	ø8 ш.80	МС1 ш.80 5шт.
	ø8 ш.60	МС1 ш.60 6шт.
	ø10 ш.80	МС2 ш.80 5шт.

1. Данный лист смотри совместно с листами КЖ2-1, 17.
2. Ведомость деталей смотри лист КЖ2-24.
3. Спецификацию, ведомость расхода стали смотри листы КЖ2-25, 26.

Изм.	К.уч.	Лист	№док.	Подпись	Дата
1	1	-	06-21		07.21
Изм. внёс		Шибаков			07.21
Утв.		Алексеев			07.21

05/08-2019 ПР-КЖ2

Многоквартирный дом на земельном участке с кадастровым номером 89:11:020206:1583, расположенный в мкр. Ягельный, г. Новый Уренгой, ЯНАО, Тюменской области

Блок-секция 1

Схема расположения нижней узловой арматуры на отм. ±0,000

Стадия	Лист	Листов
Р	16	

РЕГИОН ПРОЕКТ ЭКСПЕРТ

Формат А2

Взам.инв.№

Подпись и дата

Инв. № подл. 137

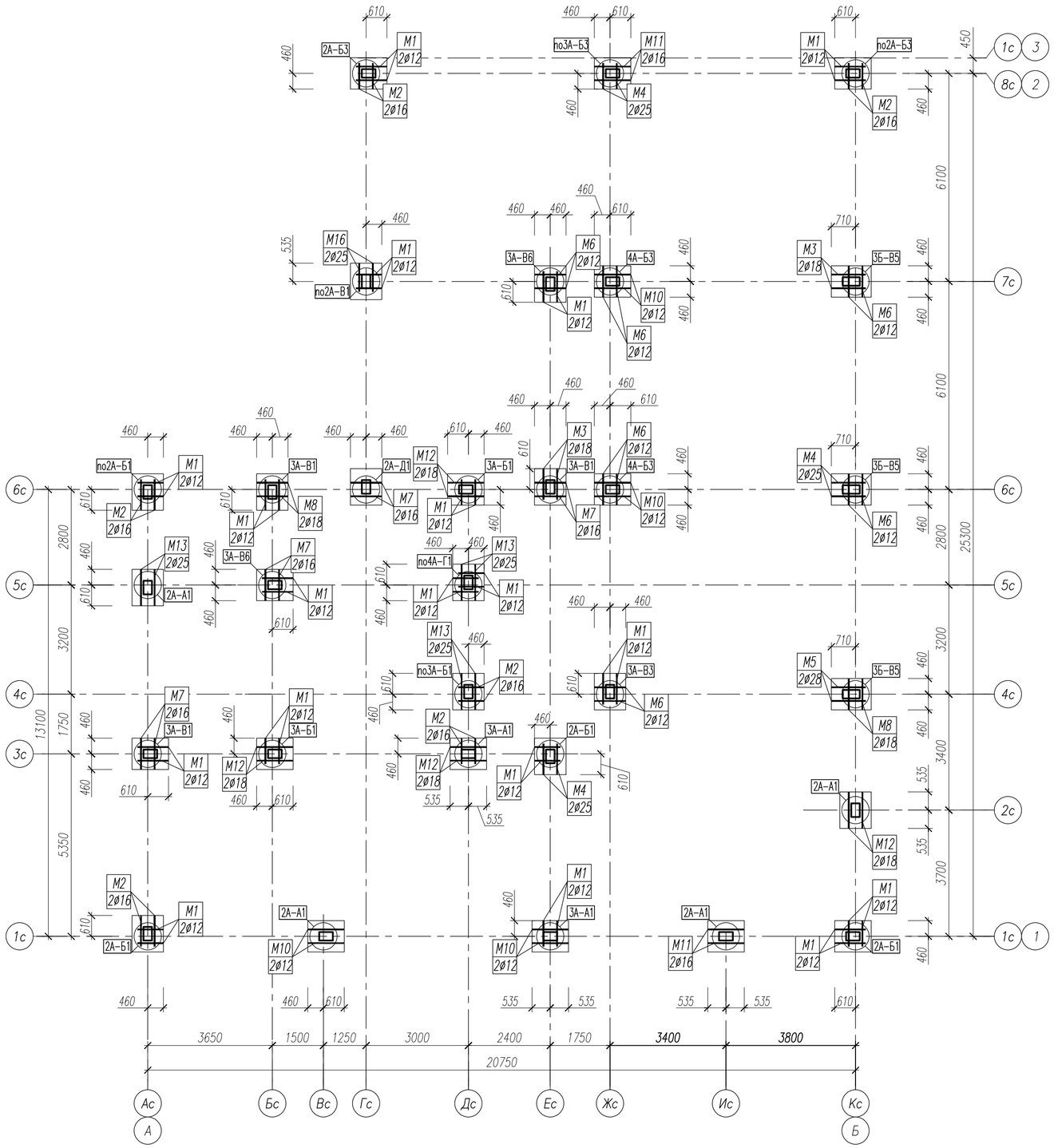

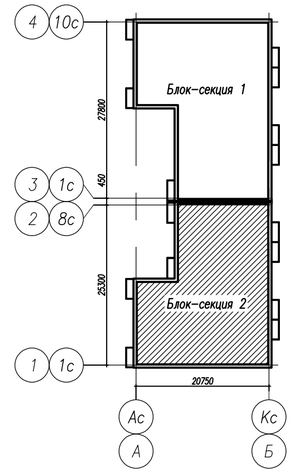

Общие указания:

1. Конструкцию армирования узлов сопряжения ригелей с колоннами смотри альбом 05/08-2019 ПР-УС.
2. На чертежах узлов показано характерное расположеннее узловой арматуры и ее взаимная привязка. Число стержней узловой арматуры смотреть по раскладке. Раскладку стержней производить строго в соответствии со схемами расположения узловой и пролетной верхней арматур.
3. Заполнение узла сопряжения ригеля с колонной выполняется мелкофракционным бетоном класса В40 после установки узловой арматуры и монтажа сборных плит перекрытия. При этом производится заполнение тела колоны до верха плиты перекрытия с заполнением приопорного паза ригеля;
4. Соединительные элементы "МС" располагать с отступом от грани колонны 35мм.

1.1

Отметка	Диаметр и шаг стержней опорной сетки ригеля	"МС", шаг, шт.
0,000...+18,120	ø8 ш.100	МС1 ш.100 4шт.
	ø8 ш.80	МС1 ш.80 5шт.
	ø8 ш.60	МС1 ш.60 6шт.
	ø10 ш.80	МС2 ш.80 5шт.

1. Данный лист смотри совместно с листами КЖ2-5, 28.
2. Ведомость деталей смотри лист КЖ2-35.
3. Спецификацию, ведомость расхода стали смотри листы КЖ2-36, 37.

Изм.	К.уч.	Лист	№док.	Подпись	Дата
1	1	-	06-21		07.21
Изм. внёс		Шибаков			07.21
Утв.		Алексеев			07.21

05/08-2019 ПР-КЖ2

Многоквартирный дом на земельном участке с кадастровым номером 89:11:020206:1583, расположенный в мкр. Ягельный, г. Новый Уренгой, ЯНАО, Тюменской области

Блок-секция 2

Схема расположения нижней узловой арматуры на отм. ±0,000

Стадия	Лист	Листов
Р	27	

РЕГИОН ПРОЕКТ ЭКСПЕРТ

Формат А2

Взам.инв.№

Подпись и дата

Инв. № подл. 137

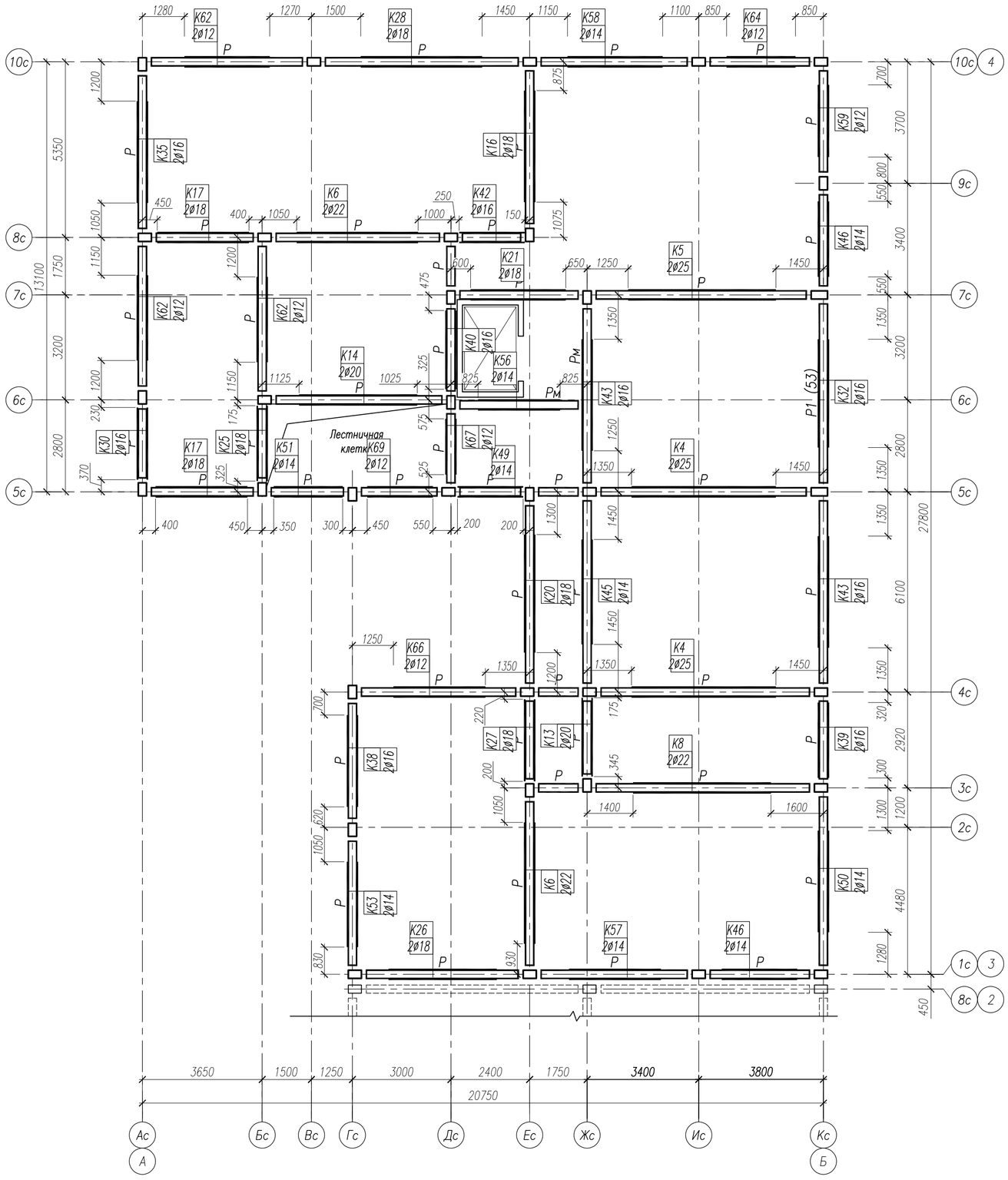

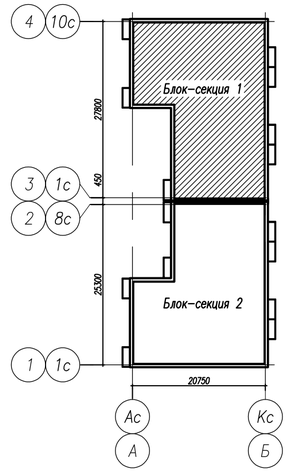

Схемы размещения верхней пролетной арматуры ригеля (К)

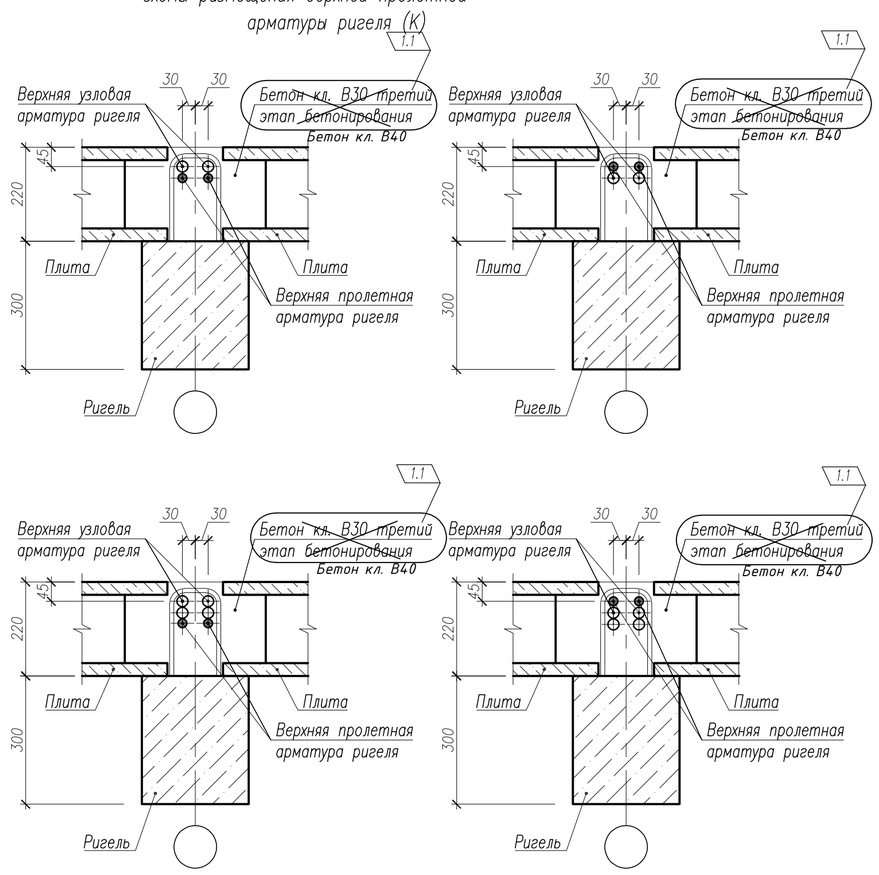

1. Общие примечания смотри лист КЖ2–16.
2. Данный лист смотреть совместно с листами КЖ2–16...23.
3. Спецификацию элементов смотри лист КЖ2–42.
4. Сводную ведомость расхода стали смотри лист КЖ2–42.

1	1	–	06-21		07.21	05/08-2019 ПР-КЖ2
Изм.	К.уч.	Лист	№док.	Подпись	Дата	Многоквартирный дом на земельном участке с кадастровым номером 89:11:020206:1583, расположенный в мкр. Ягельный, г. Новый Уренгой, ЯНАО, Тюменской области
Изм. внёс		Шибаков			07.21	Блок-секция 1 — Стадия: Р; Лист: 38; Листов:
Утв.		Алексеев			07.21	Схема расположения верхней пролетной арматуры на отм. ±0,000

РЕГИОН ПРОЕКТ ЭКСПЕРТ

Формат А2

Взам.инв.№ | Подпись и дата | Инв. № подл. 137

Схема расположения элементов перекрытия на отм −0,280

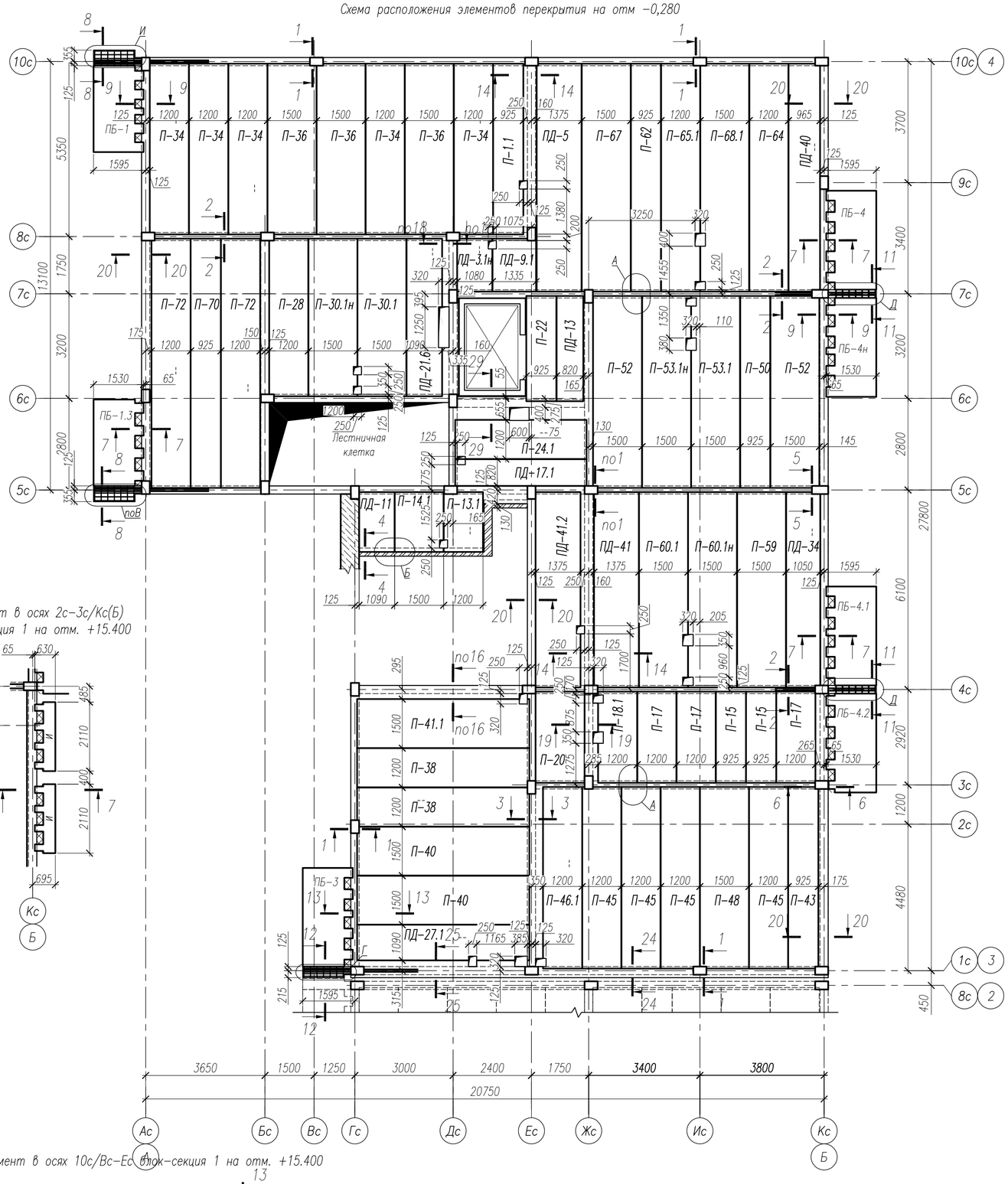

Схема расположения элементов перекрытия на отм −2,410(низ плиты)

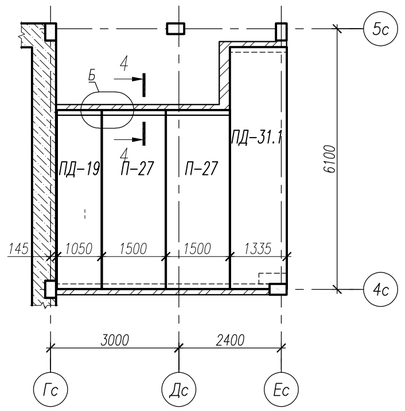

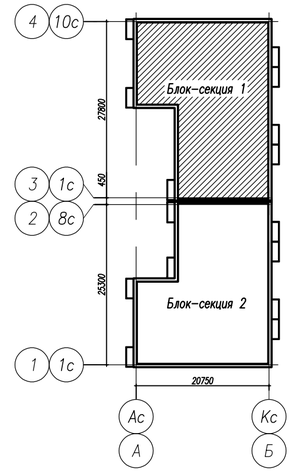

Фрагмент в осях 2с–3с/Кс(Б) блок-секция 1 на отм. +15.400

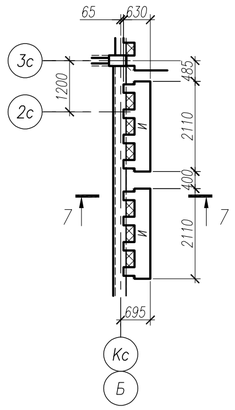

Фрагмент в осях 10с/Вс–Ес блок-секция 1 на отм. +15.400

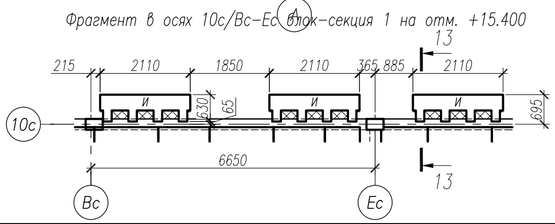

1. Продольные швы между плитами и швы у их торцевых граней должны быть заполнены плотным бетоном класса В15, приготовленным на щебне с предельной фракцией до 20мм, на всю высоту шва.
2. Плиты перекрытия попадающие в тело колонны обрезать по месту, обеспечив зазор между колонной и плитой 10мм смотри сечение 1–1 лист 71.
3. Анкерные связи выполняются с помощью гнутых стержней, которые заделываются в крайние вторые пустоты. Для этого в верхней полке плиты над пустотой вырезается отверстие радиусом 25мм, в отверстие закладывается бетон кл. В15, в который устанавливается загнутый конец анкера, после чего смесь уплотняется, другой конец анкера привязывается проволокой к стержням верхней арматуры ригеля.
4. Сечения 1–1 ÷ 3–3 смотри на листе 71, сечения 4–4 ÷ 8–8 смотри на листе 73, сечения 9–9 ÷ 20–20 смотри на листе 66, сечения 21–21 ÷ 24–24 смотри на листе 65, сечения 25–25, 26–26 и узлы Д, Е, Ж смотри на листе 67, узлы А и В смотри на листе 63, узлы Б и Г смотри на листе 72, узел И смотри на листе 70.
5. Плиты перекрытия выполнены из сборных железобетонных многопустотных предварительно напряженных стендового безопалубочного формования согласно альбома рабочих чертежей ИЖ568–02, ИЖ568–03 и ИЖ 837.
6. Плиты, шириной менее 0.925, 1.2 и 1.5 м, устанавливать резаной стороной к монолитной части ригеля или к монолитному участку с последующим заполнением бетоном пустоты плиты.
7. Отверстия в пустотных плитах перекрытия диаметром не более 60мм просверлить по месту в пределах пустоты.
8. Отверстия под вентиляционные короба уточнить по месту, вырезая не более одного ребра плиты.
9. Отверстие под канализационный стояк выполнить отдельным круглым отверстием. Просверлить по пустоте, вырезая не более одного ребра плиты.
10. Все пересечения отдельных стержней и каркасов связать вязальной проволокой.
11. Доборные плиты, устанавливать резаной стороной к монолитной части ригеля или к монолитному участку с последующим заполнением бетоном пустоты плиты.
12. В процессе монтажа плит перекрытия установить временные опоры в местах стыка плит; временные опоры под балконные плиты установить с шагом 1,2 м; Схемы установки временных опор под плиты перекрытия и покрытия смотри на листах 64 и 74
13. Данный лист смотри совместно с листами 64 ÷ 74.
14. Монолитные участки смотри альбом 05/08–2019 ПР–КЖ2 на листах 77 ÷ 82.
15. Ведомость расхода стали к монолитным участкам блок–секций 1 и 2 смотри на листе 83.
16. Серии плит возможно будут заменятся на серию плит УДС.
17. Фактические длины плит перекрытия принимаются на 20 мм меньше длины указанной в марке изделия.

Изм.	К.уч.	Лист	№док.	Подпись	Дата
1	1	–	06-21		07.21
Изм. внёс		Шибаков			07.21
Утв.		Алексеев			07.21

05/08-2019 ПР-КЖ2

Многоквартирный дом на земельном участке с кадастровым номером 89:11:020206:1583, расположенный в мкр. Ягельный, г. Новый Уренгой, ЯНАО, Тюменской области

Блок-секция 1 (1.1)

Схемы расположения элементов перекрытия на отм −1,910 (низ плиты), −2,410, ±0,000

Стадия	Лист	Листов
Р	62	

РЕГИОН ПРОЕКТ ЭКСПЕРТ

Формат А2

Взам.инв.№

Подпись и дата

Инв. № подл. 137

Схема расположения элементов перекрытия на отм. −2,410(низ плиты)

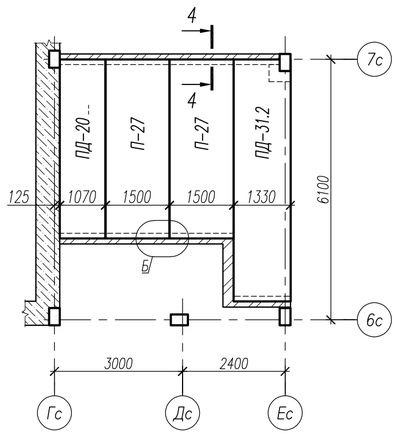

Схема расположения элементов перекрытия на отм −0,280

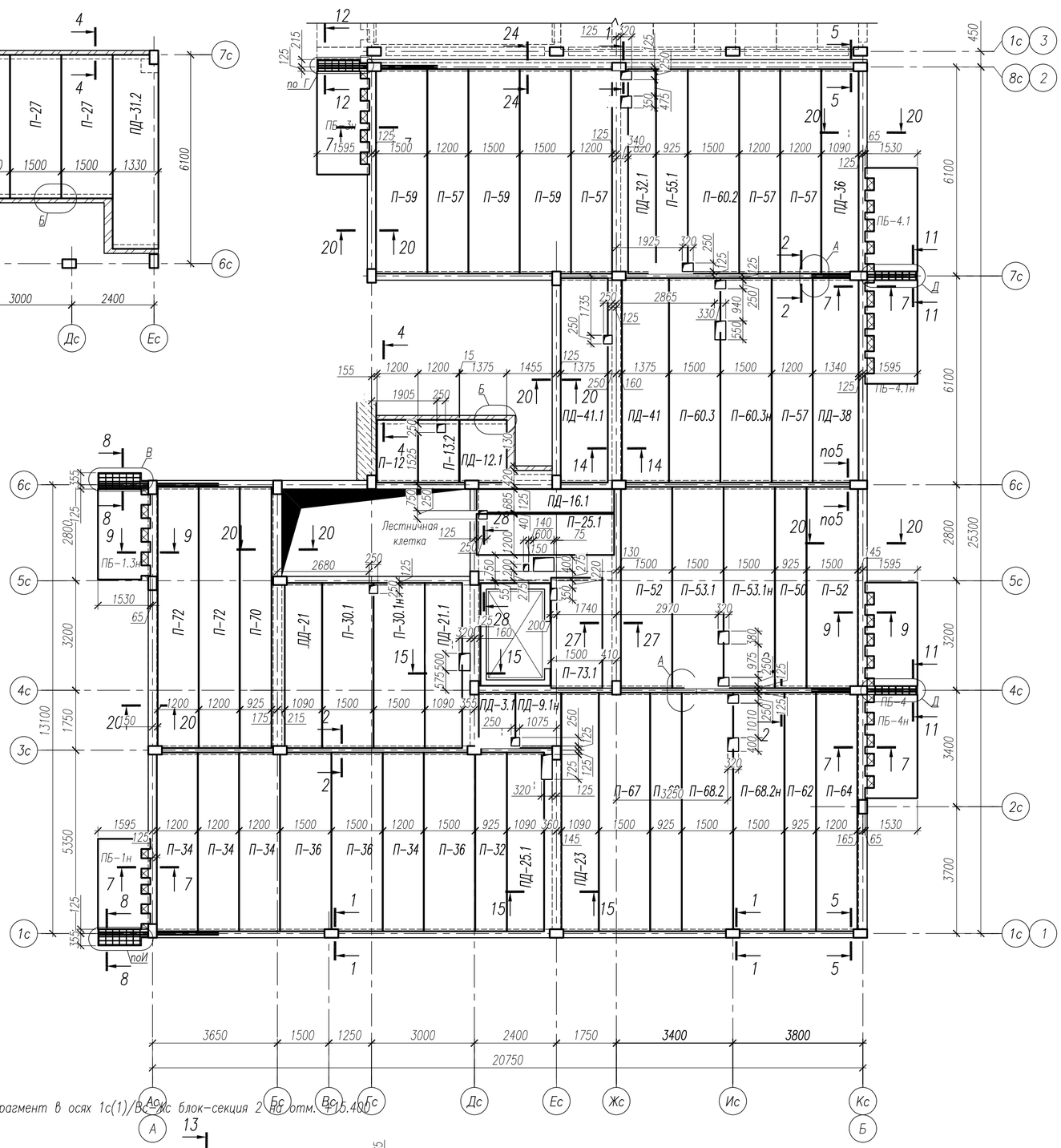

1–1

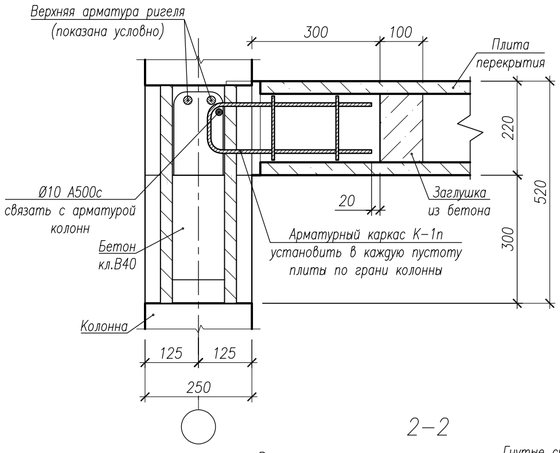

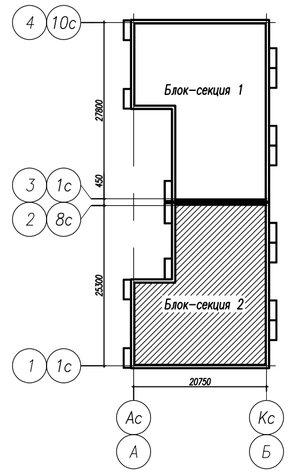

2–2

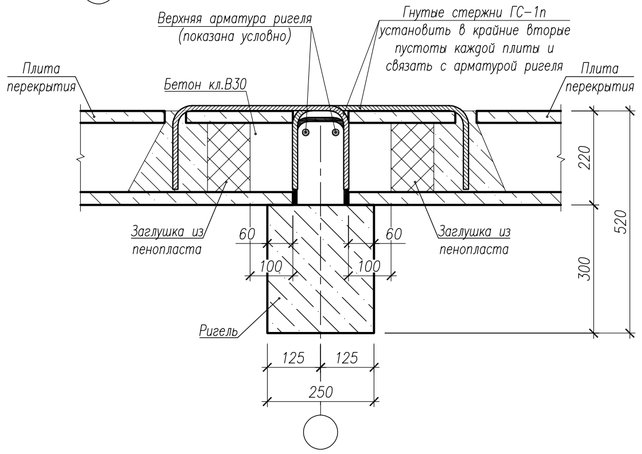

3–3

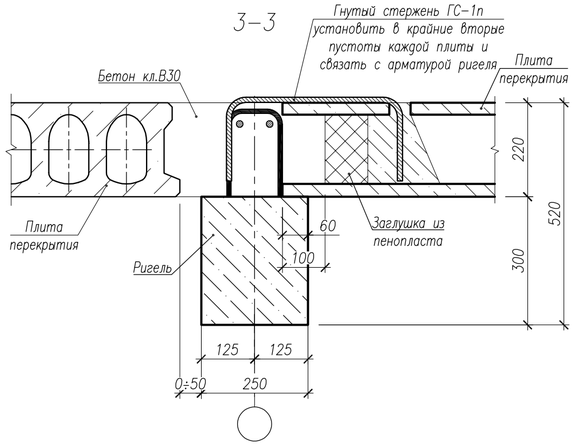

Фрагмент в осях 1с(1)/Вс-Жс блок-секция 2 на отм. −15,480

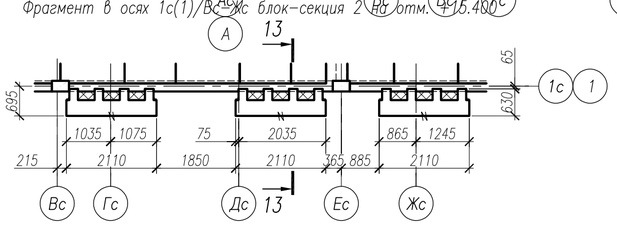

1. Основные примечания смотри лист 62. Данный лист смотри совместно с листами 73 и 74.
2. Сечения 1–1 ÷ 3–3 замаркированы на данном листе, на листах 62 ÷ 65 и на листах 73, 74.

1	1	–	06-21		07.21	05/08-2019 ПР-КЖ2
Изм.	К.уч.	Лист	№док.	Подпись	Дата	Многоквартирный дом на земельном участке с кадастровым номером 89:11:020206:1583, расположенный в мкр. Ягельный, г. Новый Уренгой, ЯНАО, Тюменской области
Изм. внёс		Шибаков			07.21	Блок-секция 2 (1.1) — Стадия: Р; Лист: 71; Листов:
Утв.		Алексеев			07.21	Схемы расположения элементов перекрытия на отм −2,410 (низ плиты), ±0,000. Сечения 1–1 ÷ 3–3.

РЕГИОН ПРОЕКТ ЭКСПЕРТ

Формат А2

Взам. инв.№ | Подпись и дата | Инв. № подл. 137